- **APARATOS DE MEDIDA**

  - **Osciloscopio y generador de baja frecuencia.**

- **PROCESO OPERATIVO:**

1. **Montar el circuito.**
2. **Conectarlo a 12V.**
3. **Inyectar una señal alterna con un generador de B.F. de 10 KHz y 1 V de pico a pico en A-B.**
4. **Visualizar en el osciloscopio de doble haz la señal de entrada (A-B) y la señal de salida (C-B).**
5. **Trazar la recta de carga del transistor y el punto en el que trabaja.**
6. **Aumentar la frecuencia del GBF a 1 MHz y observar que disminuye la ganancia.**
7. **Aplicar 2 Vpp y observar la distorsión.**

CIRCUITO:

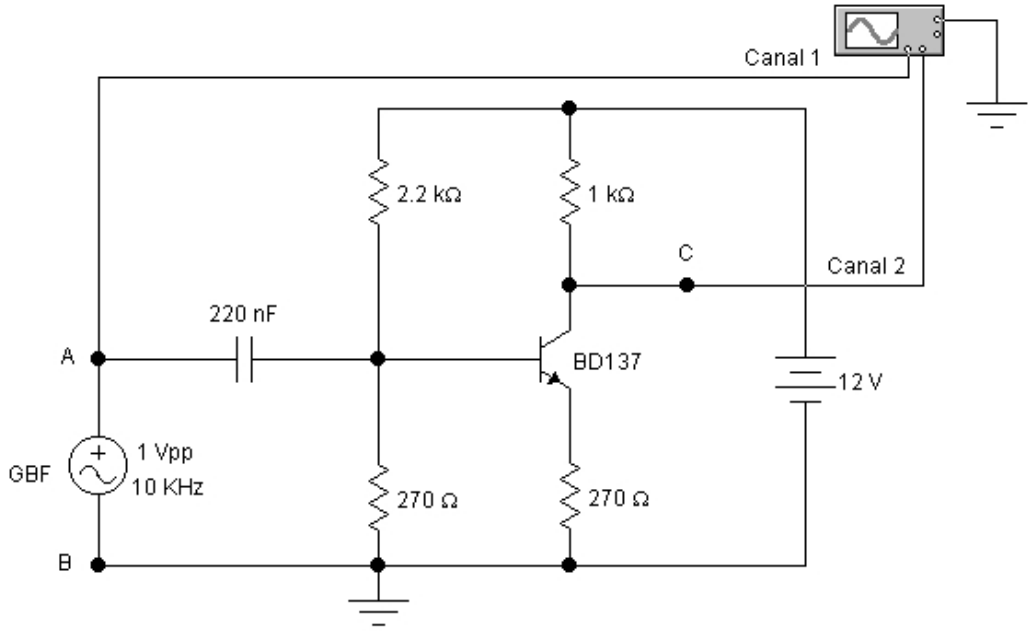

Entrada V/div:_____

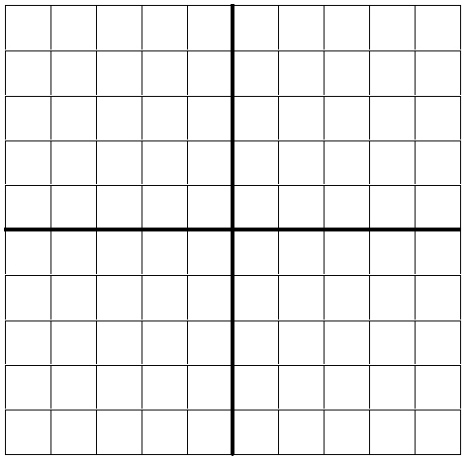

Salida V/div:_____

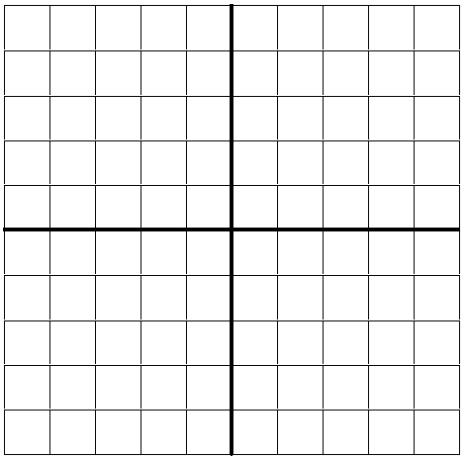

MÓDULO	FECHA	NOMBRE	
		Autor: Enrique Vilches	

NOTA	FIRMA		CURSO	NÚMERO	PRÁCTICA
		Amplificador de una etapa con transistor			
			ESPECIALIDAD :		